Brodzik kwadratowy **IGOR** 80 x 80 x 38,5 / gł. 24 cm

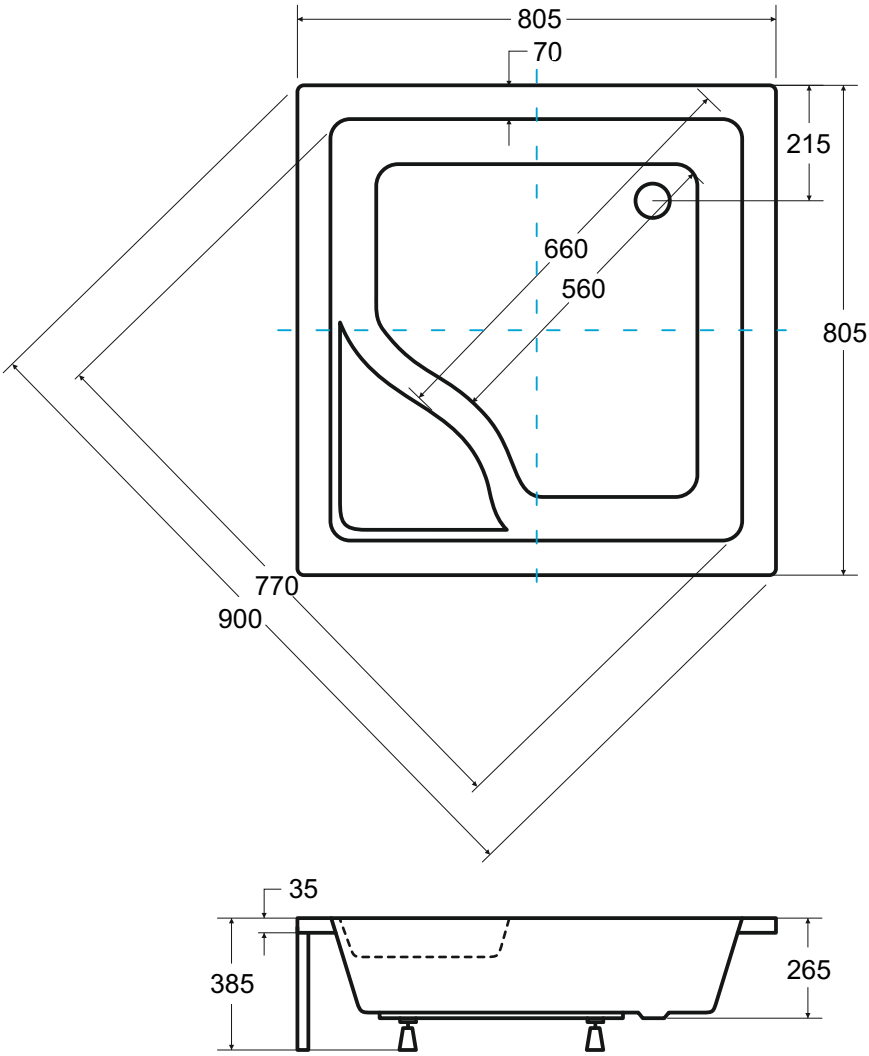

Więcej informacji: **www.besco.eu**