Brodzik kwadratowy **OSKAR** 90 x 90 x 16 / gł. 4 cm

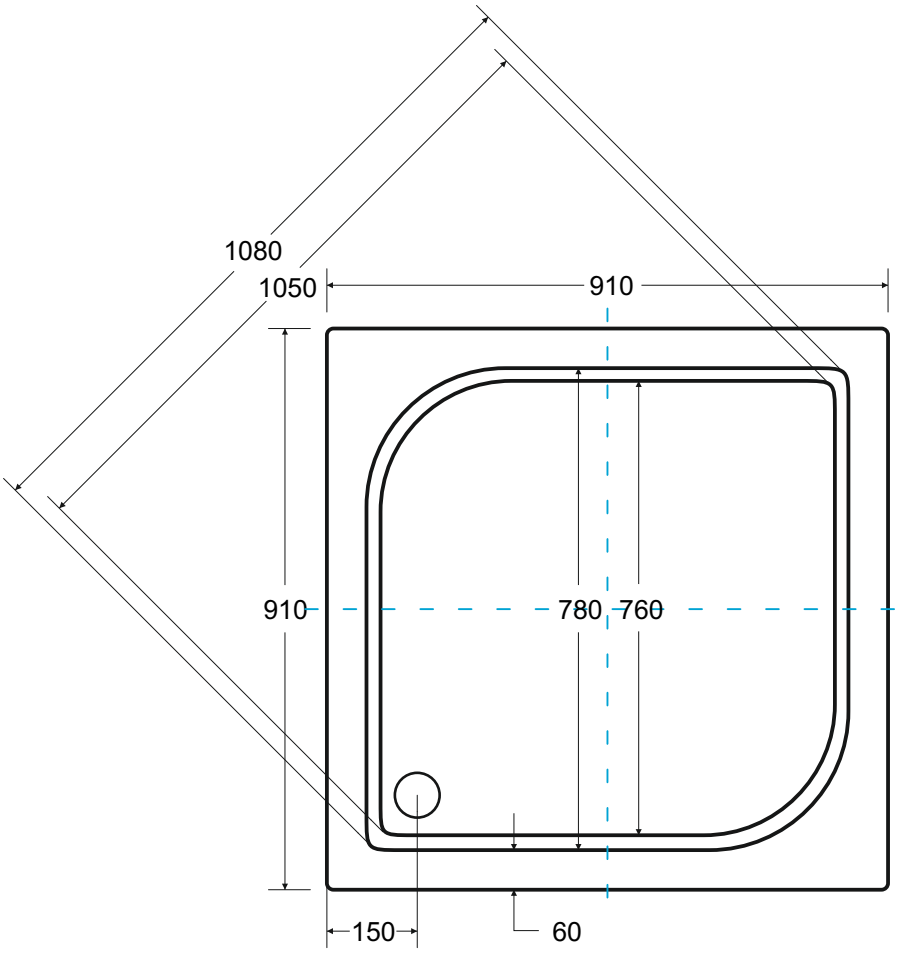

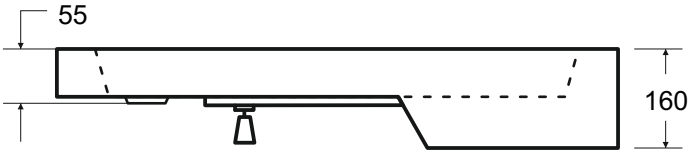

Więcej informacji: **www.besco.eu**